I COLOQUIO DE HISTORIA Y MEDIO FISICO

EL AMBITO ECONOMICO DEL PASTORALISMO ANDALUSI. GRANDES ALJIBES GANADEROS EN LA PROVINCIA DE ALMERIA

Lorenzo Cara Barrionuevo
Juana Mª Rodríguez López

Instituto de Estudios Almerienses
Departamento de Historia
1.989

EL AMBITO ECONOMICO DEL PASTORALISMO ANDALUSI. GRANDES ALJIBES GANADEROS EN LA PROVINCIA DE ALMERIA

Lorenzo Cara Barrionuevo
Juana Mª Rodríguez Lopez

En los últimos años venimos revisando la estructura económica, desarrollo social de la ganadería andalusí en la provincia de Almería partiendo de nuevos planteamiento metodológicos.

A raiz de un intenso trabajo de campo, iniciado en 1.981 y centrado en La Alpujarra oriental o almeriense (*), se ha tenido ocasión de estudiar un conjunto numeroso de aguaderos pastoriles que señalan la estructura viaria y espacial de la ganaderia en un medio árido y subárido. Entre estos abrevaderos destacan como, forma constructiva, los aljibes que suponen tecnológicamente un elaborado sistema de captación y almacenaje de agua en las mejores condiciones de potabilidad.

Pero aunque analizamos las complejas prácticas pastoriles tradicionales, profundizamos en su compresión histórica a partir de los datos extraidos de estas construcciones , datándolas previamente. Las conclusiones deducidas de una pequeña parte de

datos e informaciones puestas en juego ya han sido publicadas (CARA y RODRIGUEZ 1.985 Y 89) a la vez que se ampliaban a otras zonas aumentando sus posibilidades comparativas (CARA, 1.988)

De entre todo este sistema de aljibes-abrevaderos, reconstruido planimétricamente a nivel provincial, destacan por su coherencia formal y en orden a diversos e importantes datos que nos pueden suministrar, las grandes cisternas rurales, totalmente disociadas de un poblamiento contemporáneo, y de dimensiones excepcionales.

1.- LAS GRANDES CISTERNAS RURALES ALMERIENSES

Como forma constructiva, los grandes aljibes apenas se diferencian, en cuanto a elementos morfo-funcionales, de aquellos presentes en otras cisternas rurales de menor tamaño. Son sus dimensiones las que obligan a plantearse la resolución de dos problemas fundamentales: la estabilidad de la cubierta (bóveda) y la captación de suficiente agua para su almacenaje.

El primer reto obliga a establecer varios arcos fajones de refuerzo (1) e, incluso, a compartimentar la nave con un muro en el que se abre una estrecha puerta trapezoidal de comunicación (aljibe del Cjo del Cura, Níjar, por ejemplo).

La segunda cuestión queda solventada al diversificar los elementos de captación. Los regueros o boqueras se orientan hacia el lateral de una nave extrema donde se abren uno o dos grupos dobles de alimentadores cuadrados, pero también hacia la puerta extrema o donde se puede situar otra boca de aducción. Al exterior estos sistemas de aducción presentan una poza para decantar las avenidas.

A veces, orificios opuestos -sobre todo cuando la puerta de acceso o principal se halla en situación extremo lateral- y al mismo nivel de aducción evacuan el agua sobrante (aliviaderos) a favor de la pendiente.

Pero tan importante como la forma constructiva era el lugar de disposición de elementos y el emplazamiento del edificio.

En general los grandes aljibes se orientan paralelamente a las lineas de nivel en un relieve llano de suave inclinación, que permite la afluencia tranquila de las aguas de escorrentia. Sólo algunas veces su situación es algo tangencial, en cuya preferencia parece intervenir el privilegiar su alimentación extremo-longitudinal, de modo especial cuando se capta algún reguero mas importante de una vaguada o cañada próxima. Cumplían con especial adecuación estas condiciones los suaves collados que constituían paso obligado de las rutas.

El lugar de erección era, pues, cuidadosamente elegido. A ello se unía una esmerada construcción, única garantía de permanencia y rentabilidad de una costosa inversión en mano de obra, traslado de materiales, manuntención de operarios, etc (2). Muestran, en consecuencia, una mejor conservación cuando un mínimo mantenimiento les acompaña y unas excelentes condiciones de potabilidad si están en uso todavía.

2.- DESCRIPCION

La distribución geográfica de los grandes aljibes en la provincia(fig. 1) es sumamente irregular. Con todo obedece a razones particulares de necesidad de importantes abrevaderos en grandes zonas de pasto. Pero si nos remitimos a los datos obtenidos en la encuesta etnográfica que acompaña a su documentación formal, se observa una clara relación con zonas de *descansadero -sesteadero* para ganado ovi-cáprido, especialmente ovejas, dependiente tanto de una trashumancia intercomarcal como estante. Resulta, de igual modo, significativa su proximidad a *salares o saladares* como en el caso del alj. Bermejo.

A.- SIERRA DE GADOR

ALJIBE DE LA CHANATA (mojón de término)

Situado en un collado, entre los cerros de la Chanata y Loma del Bruque y a 1425 m. de altura, sirve de mojón de término entre los actuales municipios de Felix, Enix, Bentarique, Terque e Intinción, cuyos pastores se turnan en su limpieza anual.

Tiene 25'30 m. de long. y 3'18 m. de anch. exterior, espesor de muros laterales 28 cm. y long. 40cm. Presenta cuatro lumbreras o claraboyas centrales, equidistantes desde la entrada y tres arcos fajones intermedios, ligeramente apuntados como la bóveda. Altura absoluta 3'7 m. entrada adintelada extrema y puerta de acceso extremo lateral, moderna al parecer, con escaleras de hierro; enfrente una inscripción: "SE INN0BO EN 1.878". Alimentador lateral con poza previa y dos boqueras o regueros que suben la ladera. Un balsón inmediato, a modo de hondonada regular (fig 2), acumula el agua sobrante.

No aparece citado en el documento y croquis de demarcación de la Dehesa del Calabrial y la Chanata (A.M.A, leg. 814 (1)) de 1.776, en que solo se cita la balsa como aguadero. En nuevas diligencias practicadas en 1.825 y 1.832 tampoco se menciona. Da nombre al paraje.

El sistema de transhumancia en el que se inscribe ha sido que estudiado someramente por L.CARA y J.Mº RODRIGUEZ (1.985: 247-48).

ALJIBE DE LOS GATOS (Dalias)

Situado en la Hoya honónima (Dalias) a 2.025 m. de altitud Tiene 26'25 m. por 3'24 m. exterior y 3'5 m. de altura hasta arranque de bóveda (4'64 m. en total). Alimentación extrema y lateral con pozas excavadas, de 40 por 36 cm, y ausencia de arcos fajones. Su construcción presenta, además, como particularidad,

huellas longitudinales de tablas de cimbra sin enlucido posterior (que solo aparece en depósito) y empleo de mortero con granos de arena de tipo no habitual en estas construcciones por lo que, al menos, la cubierta es probablemente ya del s. XVIII. El sistema de extracción es totalmente moderno, incluido el abrevadero de cemento; mas antiguas parecen ser las pozas-abrevadero cercanas (fig.3). No parece haber tenido escaleras de acceso a su interior.

No se conocen referencias históricas a este aljibe. Queda equidistante entre la cañada Real de Balsa Bermeja-Barjalí y el Cordel de la Sierra de los Pelaos, con balsas y balsones como abrevaderos mas cercanos (Balsa de la Señora, Fte Alta, Balsas Bermeja y del Barjali, etc.)

B.- CAMPO DE NIJAR

ALJIBE BERMEJO (Nijar)

Estudiado con detalle por A.GIL ALBARRACIN (1.983 a y b) que lo incluye dentro de época romana, es el único que cuenta con incoación de monumento (3).

Mide 23 m. de long. por 5'80 m. de anchura exterior y aproximadamente 4'4 m. de altura interior. Aducción extrema y aliviadero opuesto. Tiene cuatro lumbreras y dos arcos fajones intermedios. Se halla en el antiguo camino Real de Vera o Cordel de Campita.

ALJIBE JABONERO O DE LA GITANA (Nijar)

Destruido hace algunos años, era semejante al anterior (GIL ALBARRACIN, 1.983 b: 46-47) pero es imposible reconstruir sus dimensiones reales.

Se situa en la vía ganadera que se dirigia de Pechina a Níjar (Vereda de Cueva de los Medinas).

ALJIBE DEL CORTIJO DEL CURA (Níjar)

Se situa próximo al cortijo homónimo en un suave piedemonte de Sierra de Gata, próximo a la Ctra de San José.

Es uno de los aljibes más grandes documentados hasta el presente. Mide 27'20 m. por 4'7 m. exterior, siendo su altura interna aproximada 5'3 m. desde la clave de la bóveda.

Presenta dos arcos fajones y una puerta intermedia que origina cuatro segmentos en planta con una sola lumbrera, aunque teóricamente le correspondieran otras tres. Actualmente tiene una alimentación extrema con poza previa de sedimentación y un aliviadero opuesto de 60 x 70 cm. aunque es posible que llegara a completarse con dos alimentadores cuadrados, laterales, para ampliar la captación (fig.4).

No aparece documentado en ninguna de las fuentes documentales o bibliográficas consultadas.

Es punto de bifurcación del acceso a los pastos costeros de Rodalquilar (a lo largo de la rambla de los Albaricoques, via acondicionada con numerosos aljibes) y a Los Escullos y San José por los Frailes.

C.- CAMPO DE TABERNAS

ALJIBE DE LOS RETAMALES

Se situa muy cerca de la Ctra. de Tabernas a Senés, y se encuentra hoy parcialmente enterrado por inutilizado.

Medidas exteriores 23'8 m. y 4'16 m. de ancho, con la nave de levante ligeramente mayor. Bóveda ligeramente apuntada con arista marcada al exterior y arcos fajones formados por lajas radiales, formando un semícirculo en los extremos exteriores. Los arranques de los arcos intermedios miden 52 cm. por 65 cm. de anchura. Tiene tres lumbreras de 60 cm de luz, ligeramente trasdosadas al sur. La puerta de levante mide 80 cm. de ancho y 1'50 m. de

alto. El agua entraba por sendos alimentadores dobles, cuadrados, al norte de las dos naves extremas. Alguna pared del interior muestra la característica espina de pez impresa en el enlucido.

El paraje es citado como provisto de aljibes en el ejido correspondiente al *quarto* de Tabernas, en un documento que recoge los limites de los pastos subastados (A.M.A. leg. 1026 (23), Almeria 3 de Noviembre de 1.773).

El Aljibe de los Retamales queda situado en el llamado por los lugareños "camino de carne". A levante le siguen los aljibes de Venta Temprana, El Vicario y La Contraviesa y a poniente los de la Rambla de las Vacas y El Aljibillo engarzando con los del Cenete (Granada) a través de otros intermedios

Esta ruta asciende a las alturas de Sierra de Filabres principalmente por Uleila del Campo y los estrechos barrancos de las ramblas que desembocan en la de Tabernas. Se creó así la típica complementación de pastos estacionales (montaña-llanura) en la que se basa la ganadería comarcal y que adquiere aquí un carácter más itinerante (abundancia de vias ganaderas) por la importancia de los traslados locales de los pueblos de la Sierra al Campo.

D. LOS VELEZ

ALJIBE DE LOS FALCES (María)

Descrito por L. CARA (1.988: 13). Mide 28 m. por 5'3 m. anchura exterior y 6 m. de altura total. Con capacidad para 742.500 l., es el aljibe ganadero mayor estudiado hasta ahora. En perfecto uso actual es dificil determinar si tiene dos a cuatro arcos de refuerzo.

No se conoce testimonio documental que lo mencione. Aunque forma parte de una vereda secundaria que une Orce (Granada) con María (Almería), parece estar más en función de pastos extensivos que no llegarón a incluirse en la posterior Dehesa de Alfagüara (María).

3.-PASTOS Y ABREVADEROS. EL CASO DEL CAMPO DE NIJAR

En 1.963 Paul BERTHIER (p. 211) se interrogaba sobre las posibilidades de una prospección sistemática de instalaciones hidraúlicas a la hora de reconstruir antiguos itinerarios como Ch. ALLAIN había puesto de relieve en la región de la Bahira marroquí años antes (1.951).

No es difícil reconstruir los itinerarios ruteros a partir solo de la situación de los aljibes si estos forman una densa red de instalaciones hidraúlicas que cubren casi todo el territorio, como en La Alpujarra. Pero cuando estos escasean, creando sistemas longitudinales de recorrido a grandes zonas de pasto como el caso que nos ocupa, no parece que fueran ni los únicos ni quiza más numerosos aguaderos como el estudio más minucioso del espacio del Campillo de Gata (Nijar) parece demostrar. Si , quizá, llegaron a ser los más seguros: de ahí su reparación y utilización constante.

Este sistema de aprovechamiento intensivo de los herbajes lo encontramos perfectamente delimitado y reglamentado en el siglo XVIII con la subasta de los *quartos* o porciones de baldios del Campo de Nijar, que vendia anualmente la ciudad de Almería tras la concesión por Carta Real de la merced de adehesamiento, dada el 30 de septiembre de 1.504 (A.M.A, leg. 906 (19)). Sus límites y principales abrevaderos vienen fijados en las licitaciones, siendo recogidos con más detalle en el de 1.775 (A.M.A leg. 1194 (3)).

3a.- EL ACONDICIONAMIENTO HIDRAULICO DE LOS TERRITORIOS DE PASTOS

Sobre un área de recursos extensivos relativamente uniformes (pastos), las unidades de abrevamiento centran superficies semejantes como un recurso puntual y crítico a la hora de acondicionar un extenso territorio semiárido para la ganadería.

Estudiaremos brevemente la relación entre pastos y abrevaderos en la zona (fig. 5). Si reconstruimos sendos polígonos de Thiessen alrededor de estos importantes aguaderos, obtenemos los siguientes valores. Al aljibe Bermejo corresponden los terrenos septentrionales (unas 1.412'5 Ha.) de los antiguos *quartos* del Saladar y Palmerosa; al pozo de Fernán Perez unas 1.137'5 Ha.del *quarto* de la Palmerosa y Cañada del Hornillo; a la Fuente de Cayuela o Azacayuela, al pie de La Serrata unos 1.540 Ha. correspondiente a la Azacayuela Alta y Baja, Acebuchar, Cambronal y Saladar; el aljibe del Cjo del Cura cubria unas 1.800 Ha. del Campillo de Gata, parte de la Cañada del Hornillo y Boca de los Frailes; por su parte el llamado aljibe de la Mujer abastecía una 1.560 Ha. de pastos de las zonas de Mazorque, Acebuchar y Azacayuela Baja, mientras que el aljibe de la Gitana extendía su influencia en la zona inmediata a sierra Alhamilla con unas 1.0499 Ha. correspondientes a la Dehesa de Nijar, Cambronal, Azebuchar y Mazorque. Quedan cubiertas de esta manera casí 9.000 Ha de pastos de invierno cercanos a la ciudad, a los que habría que sumar unas 1.400 Ha. de los *quartos* de El Alquián y Tiesas de García, más a poniente, con sus respectivos abrevaderos (Aljibes Hundido, de El Alquián y Salvador, El Aljibillo); todos ellos zonas de llanura con precipitaciones anuales entre 300 y 200 mm.

Según esta hipótesis, no se trataria tan solo de grandes aljibes de itinerario sino que, de modo principal, encabezan zonas particulares de pasto dentro de un área geográfica particularmente apropiada para ello. Constituían, así, grandes abrevaderos aptos para extensiones comprendidas entre 1.480 y 1.500 Ha., que corrigen la ausencia de aguaderos naturales con una cabaña ganadera estante o estacional.

3b.- CONJUNCION DE VIAS GANADERAS DE DISTINTO ORDEN

Las vias ganaderas del Campo de Nijar no se encuentran delimitadas y clasificadas oficialmente lo que contrasta con la

tradicional importancia ganadera de la zona. D. PROVANSAL y P. MOLINA han intentado reconstruir, con desigual suerte, las tradicionales rutas (1.989: 253-280). Los interesantes datos etnográficos aportados cubren sólo un registro cronológico corto y reciente que debe ser sistemáticamente engarzado en los viarios inmediatos en cuanto a los azagadores.

La localización de antiguos aljibes y su distinción -algunas veces sumamente difícil - de construcciones ya de época cristiana, permite un acercamiento a su reconstrucción. De norte a sur podemos distinguir:

1- Via Pechina-Nijar, al pie de Sierra Alhamilla, de carácter local y comarcal, con el aljibe de la Gitana como abrevadero más significativo.

2- Camino Real o Viejo de Vera a Almería que cruza longitudinalmente el campo con los aljibes de la Mujer y Bermejo, dirigiéndose un ramal a Carboneras y la costa por La Palmerosa.

3- Via de Almería a Rodalquilar con los aljibes del Cjo del Cura como principal y otros secundarios en la rambla de los Albaricoques, Rodalquilar, etc, que por la Boca de los Frailes accede a otros pastos costeros.

Resulta evidente que dentro de esta estructura viaria, la ruta que posibilita traslados más importantes, tanto ganaderos como humanos, es el Camino Real, una de las vias de comunicación tradicional más importantes de la provincia. No deberiamos pensar por ello que las grandes cisternas que la jalonan se construyeron fundamentalmente para favorecer relaciones humanas o comerciales pues su excepcional tamaño acaba cuando lo hace el Campo de Nijar (Venta del Pobre). Tienen pues una función ganadera prioritaria, lo que hace, si cabe, más interesante el estudio de este sector económico en los siglos XII y XV.

4.- LA IMPLANTACION DE UN MODELO DE INSTALACION HIDRAULICA

No debe pasarnos desapercibido el ingente esfuerzo económico que subyace en la construcción de edificios de esta envergadura, complementados con otros, quizá menos monumentales y complejos. pero que igualmente suponen la generalización en el acondicionamiento de espacios ganaderos. Esta capacidad constructiva obedece a una iniciativa de potenciación de un sector económico con una clara diferenciación espacial con los terrenos agrícolas irrigados, inmediatos, a las alquerias (Tarbal, Huebro, Nijar, etc..para el c. de Níjar), lo que evitaría parcialmente los conflictos como quedan atestiguados para Berja en la primera mitad del sigo XIV según Ibn al-Jaṭīb (SIMONET, 1.872; 148).

La constancia técnica en la aplicación del modelo de instalación nos habla tanto del origen de la iniciativa constructiva como de su perfecta adaptación a las condiciones hidrológicas del medio. Ello facultó su implantación en amplias zonas del Magreb (al menos entre el Alto Atlas y el Oued Bou Regreg marroquí) y todo el S-SE de al-Andalus (prov. de Granada, Almería y Murcia) (4).

4a- ORIGEN TECNOLOGICO

Las cisternas dobles de extracción de agua del gran estanque de Abū Ibrahim Aḥmed (856-63) en Kairowan (SOLIGNAC, 1952: 202-06), proceden claramente del mundo romano según el autor. Ejemplos abundan en el abastecimiento urbano. A nivel tipológico, presentan dos elementos esenciales que encontramos en los aljibes rurales: aducción longitudinal y extracción cenital.

Se trata, por tanto, de un modelo de instalación hidraúlica de origen urbano, capaz de almacenar agua en suficientes condiciones higiénicas para permitir su consumo humano o en el abastecimiento a viajeros, transeuntes y ganado, y que se levantan en regiones semiáridas caracterizadas por escasas precipitaciones to rrenciales.

El empleo regular de estas obras y la formación de un modelo del que se derivan tipos particulares, sin grandes modificaciones, es prueba de que a lo largo de un periodo relativamente dilatado pero concreto nos encontramos en presencia de la materialización de un programa de acondicionamiento hidráulico basado en la aplicación de una política del agua que excede los límites de la iniciativa local, y que se extiende por amplias áreas del Magreb y al-Andalus.

4b. CRONOLOGIA DE LA IMPLANTACION

Charles ALLAIN (1.954: 453) menciona las importantes semejanzas constructivas presentes en la realización de los arcos del pontón de Sidi Sbáa, en la acequia Yaqubia - nombre que recoge de su promotor Ya'qūb al-Manṣūr (1.184-1.199)- y que irrigaba la Bahira cercana a Marraquech, con la bóveda de los aljibes por él estudiados en la antigua ruta de la capital almohade a Salé. Los arcos de cada ojo estan realizados con mampuestos regulares formando dovelas radiales en medio punto, del todo semejante a las del aljibe Bermejo.

Si creemos al cronista Ibn Abī Zar'en su *Rawḍ al-Qirṭās* se distinguió este califa almohade en la promoción de obras públicas relacionadas con las comunicaciones(torres, puentes, posadas, o postas y cisternas), con las que facilitar las relaciones en su basto imperio.

No acaban aquí las semejanzas. Si nos ceñimos a esta cisterna, puesta como ejemplo de construcción romana en la provincia, y atendemos a una de sus particularidades más acusadas como son las escaleras de acceso interior a doble vertiente, encontramos un significativo ejemplo en la cisterna anexa a la fuente de la mezquita de Ibn Yusūf, en Marraquech, (MEUNIE y TERRASSE, 1.957: 9-10), obra probable de mediados del siglo XIII, correspondiente al doceavo califa almohade ʿŪmar al-Murṭada, aunque su fundación parece ser almorávide, de tiempos de ʿAli b. Yusūf (1.106-1.134) (p. 44-45).

Como modelo tipológico aplicado a especiales zonas de pasto parece tratarse de un inicial acondicionamiento hidraúlico de carácter ganadero zonal, es decir de una primera iniciativa coherente en sus planteamientos (habilitar áreas marginales para pastos) y resoluciones constructivas (atribución a cada unidad de un abrevadero específico y en particular de grandes aljibes de tipología regularizada). Solo secundariamente se crean vias de penetración y traslado que los unen pero que no forman en ningun caso la complicadda red de azagadores desarrollada, (por ejemplo, en La Alpujarra), basada en la diversificación de itinerarios y la superposición de los intereses de la ganadería local, comarcal e intercomarcal por cuya importancia se suceden iniciativas de distinto origen y cronologia.

4c.- LAS RAZONES DE UNA POLITICA

La construcción de grandes cisternas rurales obedece a un claro modelo de *difusión jerárquica* en la que un tipo o forma tecnológica empleada en el abastecimiento urbano es aplicado, según decisiones tomadas por un centro político, a amplias extensiones baldias y semiáridas y resuelto con particularidades locales y cronológicas.

Este impulso es asumido por lo que llamaríamos "agentes de poder intermedio". Los *qādīles* de las circunscripciones (*iqlīm/s*) que tenían a su cargo la administración del tesoro de la comunidad o *bayt māl-al- Muslimīn*, formado por las rentas de las fundaciones pias (5) organizaron la construción de estos edificios. Abū Ishāq Ibraḥīm Ibn al-Ḥaŷŷ, cadí de Velefique mando levantar varios aljibes y mezquitas en la zona a finales del siglo XII-inicios siglo XIII (GIBERT, 1.963: 391), entre ellos los del campo de Tabernas.

Estas fundaciones piadosas o *labḥīs*, obedecian a la obligación religiosa de dar de beber a los que tienen sed, como una de las más altas obras meritorias que el Islam recomienda. En pala-

bras de G. MARCAIS "Tel prince se fera pardonner bien des fautes en multiplicant les abreuvoirs et les fontaines publiques aux abords ou à l'entrée des villes " (1.957: 225).

Pero no es tan solo el valor religioso lo que debe de justificar tan generalizado esfuerzo. Si el prestigio político de una obra benéfica es grande más lo es el valor económico producido en su multiplicación y en la generalizada explotación subsiguiente de un recurso complementario como es la ganaderia.

Detrás de estas decisiones se situan tanto la realidad de una demanda previa que las reclama como las posibilidades ciertas de desarrollo de la trahumancia y de un sector económico con dificultades de expansión en una sociedad fundamentalmente agrícola.

Mayores precisiones cronológicas a la hora de datar estas redes de instalaciones y su evolución individual o genérica permitirán abordar una rica problemática apenas esbozada hasta el presente.

NOTAS

(*) Las prospecciones arqueológicas superficiales fueron autorizadas y financiadas por la Dirección General de Bienes Culturales de la Junta de Andalucía.

(1) Aunque no constituye una regla general, se constata una clara predilección por la bóveda ligeramente apuntada, quizá por su mayor estabilidad al no poder utilizarse dovelas regulares. Cuando la nave sobrepasaba los siete metros y medio de longitud, se introducía un arco de apoyo que adquiere diversas formas y tipologías. La anchura del depósito introduce un factor alterador de esta norma.

(2) Baste advertir los problemas de obtención y transporte de piedra y cal en el aljibe de la Chanata, más si cabe cuando se situa a más de 7'5 km (80 a 100 min. de recorrido sin carga) de la alquería más próxima (Felix).

(3) Incoado en Boletin Oficial de la Junta de Andalucía (BOJA) de 14-1-1.983. Con posterioridad se llevó a cabo una excavación arqueológica y limpieza, por parte de Jose R. Ramos Diaz, en la que tenemos noticias aparecieron escasos fragmentos cerámicos medievales.

(4) Aunque desconocemos trabajos recientes de documentación arqueológica, ya G. MARCAIS (1.926): Manuel d'art musulman. L'architecture... "Paris, p. 361). suponía que obras semejante jalonaban la gran via oficial " desde la región de Agadir hasta los confines de la Tripolitania". De igual modo, resulta probable que estas construcciones se hallen mucho más extendidas en la peninsula de lo que ahora suponemos.

(5) El cadí gestionaba el tesoro de las fundaciones pias dedicados a obras públicas, etc, pero los monarcas podian utilizar parte de estos fondos en obras "benéficas" (E. GARCIA GOMEZ y E. LEVI-PROVENCAL (1.981) "Sevilla a comienzo del siglo XII El tratado de Ibn 'Abdūn" : pp. 56-58) sobre esta institución y su funcionamiento en el Marruecos moderno; GOMEZ AVELLANEDA (1.930) "El Habús y su administración". Ceuta o Fr. TRUJILLO MACHACON (1.935): "Habús y beneficiencia musulmana" s/l. El agua de los aljibes era pública y no se podia vender según la doctrina maleki (por ej. al-Ŷaziri en V. FLOREZ DE QUIÑONES y TOME (1.979): "Formularios notariales hispano-musulmanes" separata de Anuario Derecho Notarial (?), LXXXVIII (?) p. 226). El agua además adquiere un valor moral que se relaciona con su proveedor y "la buena agua tiene virtudes que trasmite a los que la deben " (G. MARCAIS, 1.957 : 225).

BIBLIOGRAFIA

CH. ALLAIN (1.951): "Les cisternes et les margelles de Sidi -Bou-Otham" Hespéris, XXXVIII; 423-435.

CH.ALLAIN (1.954): "Reconnaissances archéologiques dans le massif des Rehamna et la Bahira, IIX. Une organisation agricole almohade dans la Bahira" Hespéris, IV; 435-458.

P. BERTHIER (1.963): "L'aqueduc de l'Oued Ouar et le bassin Gaba á Taroudant" Herpéris IV, 193-213

L. CARA B. (1.988): " La ganadería hispano-musulmana en la comarca de los Vélez. Introducción a su estudio en época tardia (ss. XII a XV)". Rev. Velezana, 7; 5-16.

L. CARA B. y J.Mª RODRIGUEZ L. (1.985): "La antigua taha de Marchena. Notas para su estudio arqueológico". Bol. Inst. Estudos Almerienses, 5; 233-260.

L. CARA B. y J.Mª RODRIGUEZ L. (1.989): "El pastoralismo en al-Andalus. Aproximación arqueológica en el sureste peninsular". Rev. de Arqueología, 96; 40-48.

S. GIBERT (1.963): "Abu-l- Barakat al-Balafiqui, cadi, historiador y poeta", Al-Andalus, XXVIII, 385-424.

A. GIL ALBARRACIN (1.983 a): "Edificios romanos en la red hidraúlica de Campos de Nijar (provincia de Almería)". Hom. al Pr. Martin Almagro Basch, III; 189-207

A. GIL ALBARRACIN (1.983 b): "Aljibes romanos del campo de Nijar", en Construcciones romanas de Almería, Almería; 21-54

G. MARCAIS (1.957): "L'urbanisme musulman". Melanges d'Histoire et d'Archéologie de l'Occ. Musulman, t. I. Alger, 219-231

J. MENUNIE y H. TERRASSE (1.957): "Nouvelles recherches archeólogiques á Marraquech". Paris

D. PROVANSAL y P. MOLINA (1.989): "Campo de Nijar : cortijeros y areneros" Almeria.

FR. J. SIMONET (1.972): "Descripción del Reino de Granada, sacada de los autores arábigos" 2ª edic. Granada.

M. SOLIGNAC (1.952): "Recherches sur les installations hydrauliques de Kairowan et des steppes tunisiennes du VII au Xe siècle (J.C.)" Ann. Inst d'Et. Oran, XIII Alger.

A.M.A.

FIGURAS

Fig. 1.- Distribución provincial de las grandes cisternas ganaderas.
650 Fig. 2.- Situación y planta del Aljibe de la Chanata.
Fig. 3.- Situación y planta del Aljibe de los Gatos.
Fig. 4.- Planta y alzado del Aljibe del Cjo del Cura.
Fig. 5.- Grandes abrevaderos y vias ganaderas en el Campo de Níjar durante la Edad Media.

1.- Aljibe del Alquián
2.- Aljibe de la Gitana
3.- Aljibe de la Mujer
4.- Aljibe Bermejo
5.- Pozo de Fernán-Perez
6.- Fuente Cayuela o Azacayuela
7.- Aljibe del Cjo del Cura.

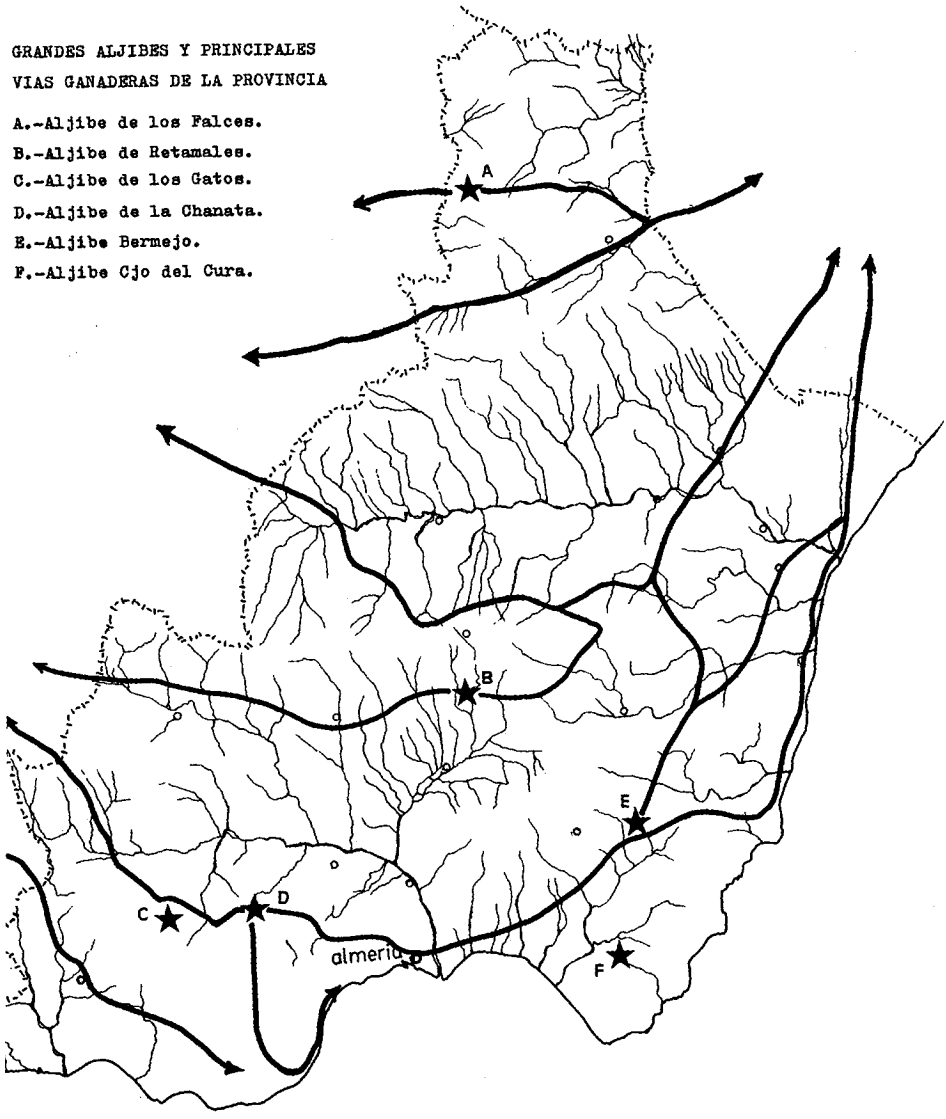

Fig. 1.- Distribución provincial de las grandes cisternas ganaderas.

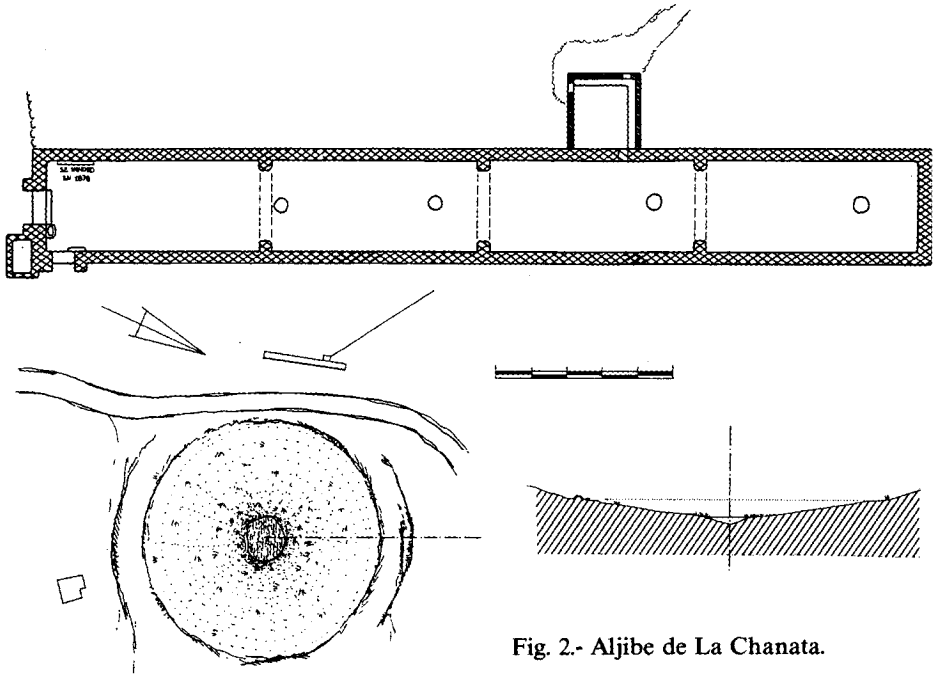

Fig. 2.- Aljibe de La Chanata.

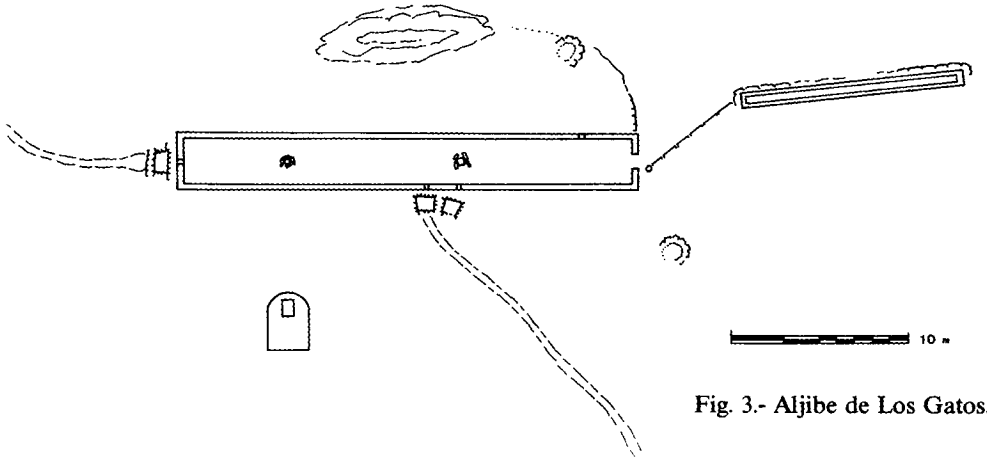

Fig. 3.- Aljibe de Los Gatos.

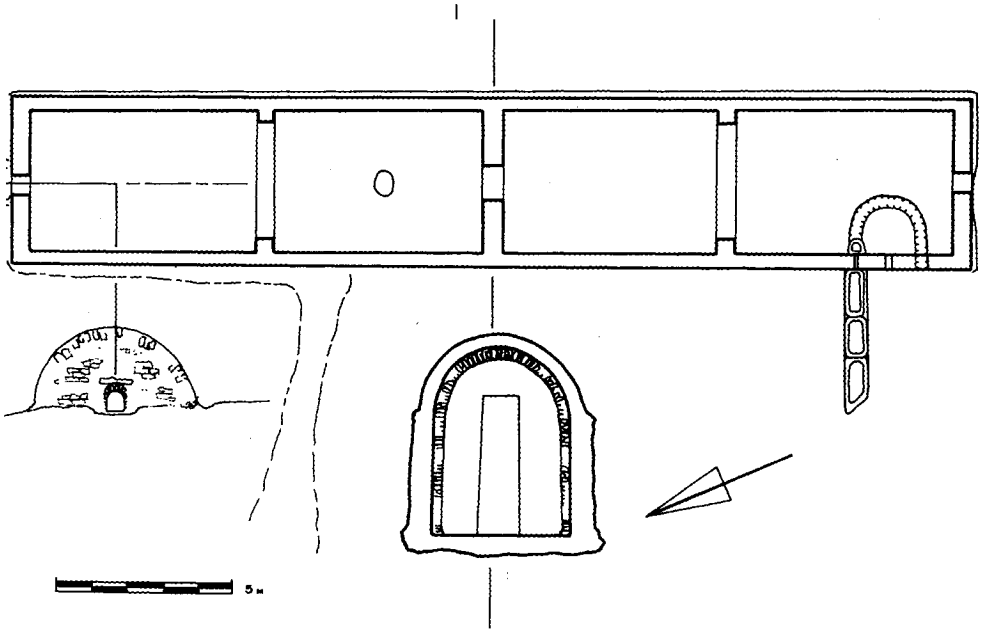

Fig. 4.- Aljibe Cortijo del Cura.

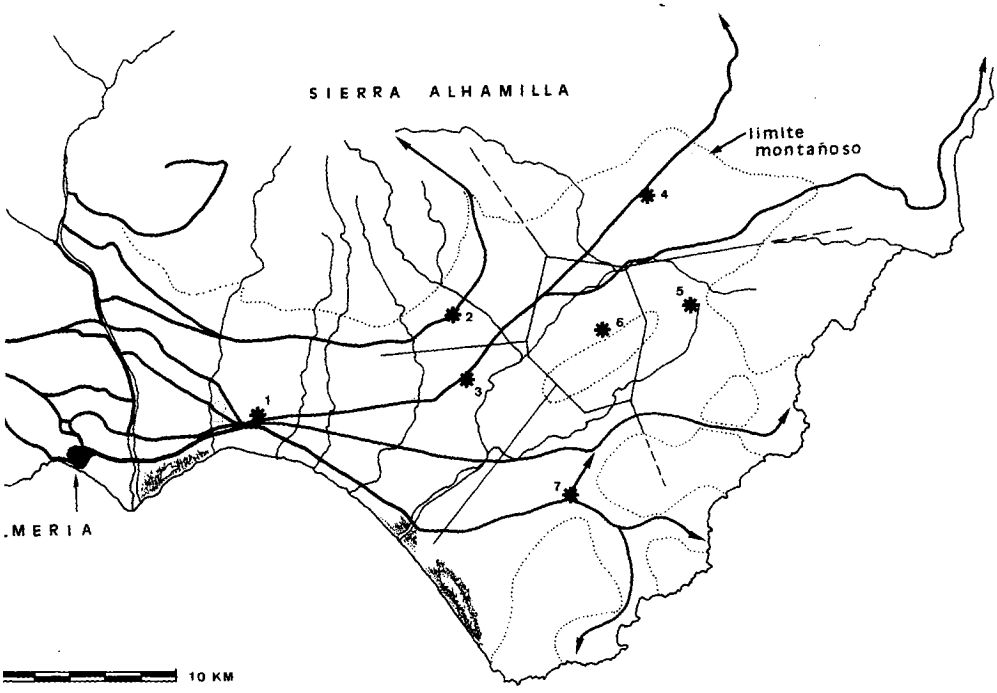

Fig. 5.- Grandes abrevaderos y vías ganaderas en el Campo de Níjar durante la Edad Media.