Escavación arqueolóxica na área urbana de Mondoñedo (Lugo). Praza da Catedral n.º13. Resultados da intervención.

Abel Vigo García*
*Arqueólogo

ABSTRACT
This paper is a brief summary of the excavations in a house in front of the Cathedral. The results of the same one, probably, are dated in the early medieval age.

Keywords
Archaeology. Medieval age. Ancient structures. Medieval ceramics.

INTRODUCIÓN

Durante os traballos de desentullo levados a cabo polos propietarios do inmoble apareceron unha serie de restos estruturais e materiais que foron postos en coñecemento da Dirección Xeral de Patrimonio quen, tras solicitar e emitir diversos informes, establece a necesidade de proceder a levar a cabo traballos arqueolóxicos no lugar por técnico competente co fin de clarificar a natureza dos achados e a extensión destes.

A partir dese proceso previo surxe o presente proxecto de intervención arqueolóxica na área inmediata aos achados cos obxectivos de levar a cabo:

Unha valoración da área entorno a uns restos dunha estrutura indeterminada que parece presentar planta cadrada ou rectangular e que no interior presenta un paviemento.

A constatación de restos de cultura material semellante á recuperada polos propietarios durante o baleirado da área onde se atopan os restos estruturais.

Unha valoración global do conxunto co fin de tentar identificar os restos e recomendar e /ou establecer posteriores medidas correctoras en futuras actuacións construtivas no entorno dos mesmos.

TRABALLOS REALIZADOS

Cribado.

En primeiro lugar procedeuse a facer un cribado da terra amoreada na parte anterior da vivenda co fin de recuperar posibles restos materiais contidos nela.

O cribado fíxose de forma paulatina e en seco desfacendo previamente os carolos de terra que puidesen terse formado. Empregouse unha malla menor de 0,5cm colocada nunha peneira.

Como resultado do cribado recuperáronse restos cerámicos, líticos, óseos e metálicos entre os que destaca unha peza redonda de bronce que polo momento non puido ser limpada.

Eliminación de escaleiras.

Para a completa escavación da sondaxe marcada era preciso proceder a retirar unhas escaleiras de acceso ao primeiro andar por estar estas apoiadas sobre a superficie lastrada que ía ser aberta.

A retirada fíxose por medios manuais e ao proceder caeu parte da parede na parte baixa. Os anacos caídos procedían dunha especie de trasdosado que cubría a parede da vivenda onde se puideron apreciar os retos dun arco tapiado sobre o que se asenta a propia parede.

Ao rematar de limpar a superficie e as pedras soltas da parede púidose observar con maior

claridade o arco e o recheo do mesmo apreciando, nese momento, unha parede ao ras do arco e tras de la dúas capas de recheo: unha consistente nun amoreamento de pedra e outra consistente nun amoreamento con argamasa de cal para acabar de encher ocos e darlle consistencia ao conxunto.

Marcaxe da sondaxe.
O punto base (punto 0) para as referencias a tomar no interior da vivenda estableceuse no chan da soleira de entrada da propia vivenda (na fachada que da á Praza da Catedral) porque nela asegúrase a perduración do mesmo. Así mesmo o parafuso colocouse na parte interior da soleira para evitar contratempos. Procurouse do mesmo xeito deixalo ao ras do chan para evitar que a porta (de apertura cara a dentro) puidese tocar co mesmo.

Dende este punto establecéronse tres puntos interiores: dous nas paredes e un no chan.

Os dous das paredes están destinados a servir de puntos de referencia para a triangulación do material que se recupere nos eixos X e Y. Serán os vértices da cuadrícula da área de escavación. Os puntos fixáronse con un parafuso con taco.

A área establecida incluíu a parte escavada da estrutura citada e a zona nova a escavar, para a elaboración de planos e localizacións do conxunto das estruturas e non só da parte a descubrir con estes traballos. Como a área a escavar en sentido lonxitudinal da vivenda ten 2,60m. e a esta houbo que engadirlle a zona xa descuberta, esta fronte tivo 5m. En sentido transversal houbo que escavar todo o ancho da vivenda (3,20m).

Así temos unha área marcada de 5,00 x 3,20m. que, para facilitar e precisar nos rexistro dividimos en pequenas Unidades de Rexistro (UR) de 1m^2 que se numeran dende a esquina superior esquerda.

O terceiro punto estableceuse na parte posterior da vivenda cara ao centro da estancia para poder tomar os datos de profundidade das referencias precisas (Z). Estableceuse tamén con parafuso semellante ao anterior pero este ten carácter perdurable pois esa zona é de terra e pode ser retirado en calquera momento. Este punto está 26,5cm por riba da soleira da entrada.

Este punto colocouse pois o muro medianeiro que divide as dúas estancias (anterior e posterior) non permite unha liña visual a toda a área a escavar dende o P-0.

Estratigrafía.
Durante o transcurso da escavación rexistráronse 40 UE entre depósitos, estruturas e cortes. Así mesmo documentáronse diversos niveis de ocupación que se foron superpoñendo ata a actualidade.

Así, púidose constatar unha ocupación vencellada ás lastras do século XX.

Con anterioridade unha estrutura para outra ocupación anterior ou contemporánea ao lastrado: os canos.

Baixo estes, 3 pavimentos que supoñen tres momentos diferentes de uso e un tapiado do arco anterior ao pavimento máis antigo polo que o arco e a estrutura cadrada poderían responder a restos dunha ocupación anterior a ese pavimento.

Así podemos estar a falar de 6 momentos diferentes de ocupación neste reducido espazo. Nas imaxes inclúese a Matrix Harris correspondentes tentando identificar cada unha das fases aquí indicadas.

Estruturas documentadas.
Na área en cuestión documentouse unha estrutura cadrada cun arco no seu lado sur e que serve, a súa vez, de cimentos das paredes da vivenda actual.

Así mesmo esta estrutura está cortada por un cano de canalización pública feito de lastras que atravesa a vivenda moderna lonxitudinalmente.

Ademais destes documéntase tamén un muro no interior do espazo cadrado que se presenta como posterior a este por estar adosado.

Cultura material.
Estableceuse un acrónimo **PzC13M** (Praza da Catedral, nº13 –Mondoñedo-) a este engádese ano de campaña (NN) e número de peza. Exemplo: ***PzC13M.09.1234***.

Unha vez siglado todo o material comezouse a discriminar materiais. Xa que hai, por exemplo, panzas cerámicas –tradicionalmente

consideradas pezas "informais"- de diversas épocas e características co que só "informal" non se presenta como algo preciso e axeitado, sobre todo pensando en futuras intervencións na zona, dado que ademais é interesante poder estudar as porcentaxes de material de diverso tipo en cada momento

O material recolleuse individualizadamente e por categoría: cerámica, metal, lítica,... Posteriormente, en laboratorio, procedeuse á limpeza, siglado, inventariado e estudo do mesmo.

Elementos materiais.

Durante o cribado e a escavación recuperáronse 63 bolsas das que 2 corresponden a carbóns. En total 408 obxectos de diversa tipoloxía.

Detallando os restos materiais recuperados durante os traballos:

Cerámicas:	264	(64,86%)
Metais:	94 (93 ferros + 1 bronce)	(23,10%)
Lítica:	14	(3,44%)
Vidro:	11	(2,70%)
Óso:	19	(4,67%)
Outros:	5 (siglados)	(1,23%)

Cerámicas

O grupo máis numeroso de material é a cerámica (64,86%) e devido á súa diversidade establecéronse cinco grupos para proceder á súa clasificación: tellas, restos de canalizacións, louza, cerámica vidrada e cerámica de tradición local.

Tellas

Recolléronse bastantes fragmentos de tella, todos eles de ímbrex. Apreciamos tres tipos de cores finais das tellas, probablemente relacionadas co proceso produtivo pero non se puido profundizar máis.

Os fragmentos totais recuperados foron 67. As súa procedencia ven da fases VI, III e I (esta última, probablemente relacionada cunha inversión estratigráfica derivada da escavación do cano).

Canalizacións.

Recolléronse diversos restos dunha canalización cerámica usada ata o século XX. Todos os restos apareceron no cribado na terra que pertencía ás proximidades dunha baixante de cerámica que aínda conservaba algún resto na parede.

O total de fragmentos recollidos foron 15.

Louza.

Os restos recuperados de louza foron 33 fragmentos e relacionados coas capas de ocupación da fase III (UE 13) e no interior do cano principal que percorría a sondaxe de oeste a leste (fase II –UE 10-).

A maior parte destes restos son cuncos e pratos de xogos de café moi recentes (probablemente todos eles da segunda metade do século XX), pero entre eles debemos destacar 7 fragmentos con máis interese pois parece tratarse de restos de cerámicas de Talavera, Manises, Alcora, Olivares ou producións catalanas. Todas elas con datas de produción de época moderna ou comezos da contemporánea.

Fragmentos:

Descrición	*Localización*
Cerámica de Alcora Serie "El Ramito" Fins s.XVIII – comezos s.XIX Siglas: 2, 266 e 267 Fragmentos de borde e panza.	Superior esquerdo imaxe 8.
Cerámica procedente de Cataluña Probablemente do s.XVI Sigla: 66 Fragmento de asa.	Superior intermedio imaxe 8.
Cerámica de Talavera / Manises Probable fabricación s.XIX / XX Sigla 67 Fragmento de panza	Superior dereito imaxe 8.

Cerámica de Olivares "Louza de Olivares" Séculos XVII – XVIII Sigla 252 Fragmento de panza	Inferior dereito imaxe 8.
Cerámica de Talavera (polícroma) Século XVIII Sigla 198 Fragmento de borde con panza	Inferior esquerdo imaxe 8.

Cerámica vidrada.

Deste tipo de material recolléronse 23 fragmentos pertencentes ás fases II (UE 10- interior do cano-) e III (UE 13).

Recuperáronse restos de bordes, fondos e panzas sen decoración agás 1 peza con 6 liñas incisas horizontais en panza (presente vidrado interior). Presentan vidrados interiores, exteriores ou por ambas caras. Os perfiles recuperados seguen as pautas locais de produción cerámica maracas por unha tradición que se foi perdendo en épocas recentes. As producións deste tipo mantéñense ata case o remate do século XX.

Hoxe en día estas formas seguen a producirse, pero varían as pastas das pezas posto que se emprega barro industrial fronte ao barro preparado de forma tradicional nos talleres locais.

Recuperáronse 3 fragmentos de borde, pero só dun se pode dar unha estimación con 9cm. de diámetro dado o tamaño dos restos.

Cerámica de tradición local.

O último grupo cerámico está constituído pola cerámica de tradición local que podemos retrotraer ata o mundo Castrexo, podendo acadar datos do século V d.C. en asentamentos desa categoría na zona que nos ocupa[1].

Trátanse de cerámicas negras (probablemente derivadas dunha cocción redutora) con desgrasante micáceo, sen vidrado e con formas moi semellantes ás recuperadas en castros na zona.

Dadas as características do lugar e as dimensións da área valorada non podemos acadar unha maior profundidade de análise posto que co número de restos materiais recuperados tampouco podemos acadar un "catálogo" específico de máis aló dunhas poucas pezas.

1 Vigo García, A. (2007), *Protohistoria e Romanización na Mariña Lucense: Un exemplo práctico o Castro de Zoñán*, Tese doutoramento, USC – Servizo de publicacións e intercambio científico, Santiago de Compostela, pp. 664-729.

O número total de restos incluídos neste epígrafe é de 110 e documéntanse nas fases II, III e IV (UE 10, 13, 17 e 29) recolléndose este tipo de material nas capas máis baixas nas que se documentaron restos.

Bordes	15	Fondos	12
Colos	9	Asas	2
Panzas	72		

As panzas, salvo 4, non presentan decoración, mentres que os dous exemplares de asa está decorados por incisión oblicuas (Pz.C.13.M.09.110) e impresións dixitais (Pz.C.13.M.09.61).

A decoración das panzas consiste en tres liñas incisas horizontais.

Os bordes que poden ser estudados suman un total de 11 e podemos dividilos en abertos (1 vaso) e pechados (10 vasos).

As pezas abertas están definidas só por 1 anaco cun diámetro de 15cm. e correspóndense ao que sería un cunco.

As pezas pechadas podemos clasificalas en: perfiles en "S", "bordes rectos" e "bordes con rebaixe para tapadeira" sendo estes últimos os máis abondosos (7 vasos). Todos eles son fragmentos moi pequenos pero aínda así poden dar unha idea do que sería a peza.

E isto grazas a que este tipo de cerámicas locais recollen unha tradición da zona documentada no mundo galaico–romano en asentamentos castrexos para unha cronoloxía que chega ata o século V d.C. Tanto formas como pastas están xa clasificadas para esta época e agora documéntanse nun entorno urbano diferente (e posiblemente posterior) ao mundo no que surxiron.

Ánfora.

Por último indicar que se recuperaron restos dunha ánfora: o final da panza e o pico do pé completo. Época por determinar.

Outros materiais

Lítica

Os materiais líticos recuperados constan de 14 pezas, entre fichas para xogos (ou pezas pequenas redondeadas), cantos rodados e anacos de lousas con buratos.

De entre todos os materiais recuperados destaca unha pedra de granito de gran tamaño e con restos dunha especie de canal e desaugue tallado na mesma.

Vidro

O vidro recuperado consta de 11 fragmentos. Todos eles son anacos soltos de obxectos, pero entre todos eles temos que destacar unha peza a PZ.C.13.M.09.170.

Esta destaca por ser un fragmento decorado que podería pertencer a unha produción de "La Granja" do século XVIII.

Metais

Os metais recuperados son ferro e bronce.

O material de ferro está composto por cravos e restos de escoura así como moitas pezas imposibles de determinar.

O bronce é unha peza redonda (tipo medallón) irrecoñecible polo seu deterioro.

CONCLUSIÓNS

Tras o estudo da estratigrafía, pezas e estruturas, podemos concluír, como xa se puido ver no apartado correspondente, 5 fases de ocupación do espazo estudado, sendo a última a actual.

Podemos ver como se documentan unha superposición clara de pavimentos, muros e tapiados que nos falan da evolución construtiva da zona podendo remontarnos a épocas medievais.

Isto é así polo feito de que no muro medianeiro actual da vivenda se teñen documentado pinturas que se datan no século XIV ou XV segundo o informado polo propietario[2].

Como este está fundado sobre os restos das estruturas antigas e preséntase anexo ao muro que separa a vivenda 13 da seguinte cara ao sur, é posterior ao mesmo. Este tamén está asentado sobre os muros antigos. Polo tanto esta primeira afirmación é obvia. Si enriba estamos nos fins do medievo, abaixo, cando falamos dunha estrutura preexistente estamos remontándonos a datas anteriores, pero falemos tamén da cultura material.

No tocante aos materiais temos restos cerámicos, metálicos e líticos pero os que máis luz tiran sobre a área son os cerámicos. Aquí temos varias produción que debemos considerar: a louza, a cerámica vidrada e a cerámica que chamamos de tradición local.

A louza recuperada, como se puido ver, percorre un amplo espazo de tempo que nos leva dende a época actual (restos de xogos de café do século XX e que seguirán vixentes en moitas casas no momento actual) á época moderna con posibles produción do XVI e do XVIII.

A cerámica vidrada amosa modelos que aínda seguían a producirse na zona non hai moitos anos e que se remonta no tempo pero sen poder precisar unha data.

A cerámica de tradición local é unha cerámica que, por formas e pastas, se presenta como unha produción máis antiga que o resto e que ademais está así reflictido na estratigrafía posto que as produción de louza e cerámica vidrada van reducindo a súa porcentaxe ata desaparecer do rexistro arqueolóxico, mentres que este tipo de produción vai aumentando ata ser o único tipo recollido.

Por outra banda este tipo de material é semellante ao que se pode documentar no mundo castrexo da zona (pastas, formas, decoracións e tecnoloxía a simple vista), pero presenta unha importante diferenza: os perfiles predominantes.

Mentres que para o mundo castrexo do val de Mondoñedo (ata o século V d.C.) documentamos uns tipos predominantes de potas multifacetadas e, por outra banda, lixeiramente exvasada, así como diversos tipos de cuncos, aquí predomina un tipo de pota con rebaixe para tapadeira que é minoritario en contextos de fin da antigüidade e comezos do medievo[3].

2 Datos proporcionados polo propietario do inmoble. Datadas por historiadores da arte. Pendentes de publicación. No momento de escribir este artigo (2009) estaban en pleno proceso de restauración.

3 Os modelos predominantes no castrexo serían os Crr-03 e Crr-09 –ver deseños en Vigo (2007) Op. Cit. en 1-. Mentres que o predominante aquí sería o modelo Crr-07 minoritario en todo caso.

Si ben, nunha zona tan pequena como a aberta é moi difícil tirar conclusión rotundas si podemos falar de indicios e hipóteses de traballo que poden valer como punto de partida para futuras valoracións na zona.

Así inclínome a pensar que, tendo un horizonte superior na estratigrafía muraria de fins do medievo (século XIV ou XV) para algo que se fai sobre o abandono das estruturas antigas e un inferior que polo tipo de produción local que nos levaría aos comezos do mesmo, poderíamos estar a falar dun asentamento altomedieval nas súas orixes debido a que se documentan estruturas que parecen que perduraron –con reformas (véxanse os diversos tapiados do arco sobre os que se documenta o pavimento máis antigo)- durante moito tempo. E, por outra banda, o cambio nas porcentaxes de representación dos modelos cerámicos locais inclínome a pensar que estamos lonxe das súas orixes no mundo castrexo. Non me parece que esteamos a falar de poboacións recentemente chegadas dende os asentamentos en altura.

Isto, como se pode ver, non é máis que unha aproximación moi xenérica ao recuperado na zona, pero dadas a escasa superficie aberta e ás características físicas da mesma, non se pode precisar máis polo momento.

Imaxe 1: Visión previa coa escaleira aínda montada.

Imaxe 3: Cano baixo lastrado (fase 2).

Imaxe 2: Visión previa aos traballos de escavación. Sen escaleira. Vese o arco detrás do lugar por onde ía a escaleira.

Imaxe 4: final dos traballos vemos o tapiado do arco, o muro medianeiro e os diversos pavimentos.

Imaxe 5: visión frontal do arco cos tapiados e o pavimento que se atopa adosado ao mesmo.

Imaxe 6: visión final global dende o oeste.

Imaxe 7: restos de louza.

CERÁMICA DE TRADICIÓN LOCAL

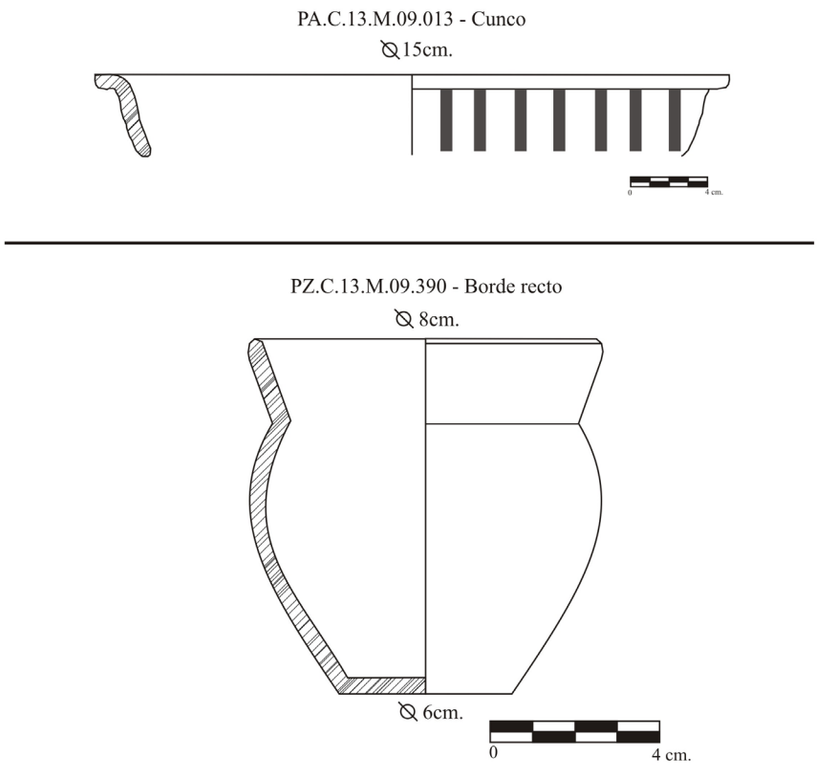

Imaxe 8: debuxo dos restos de cerámica local.

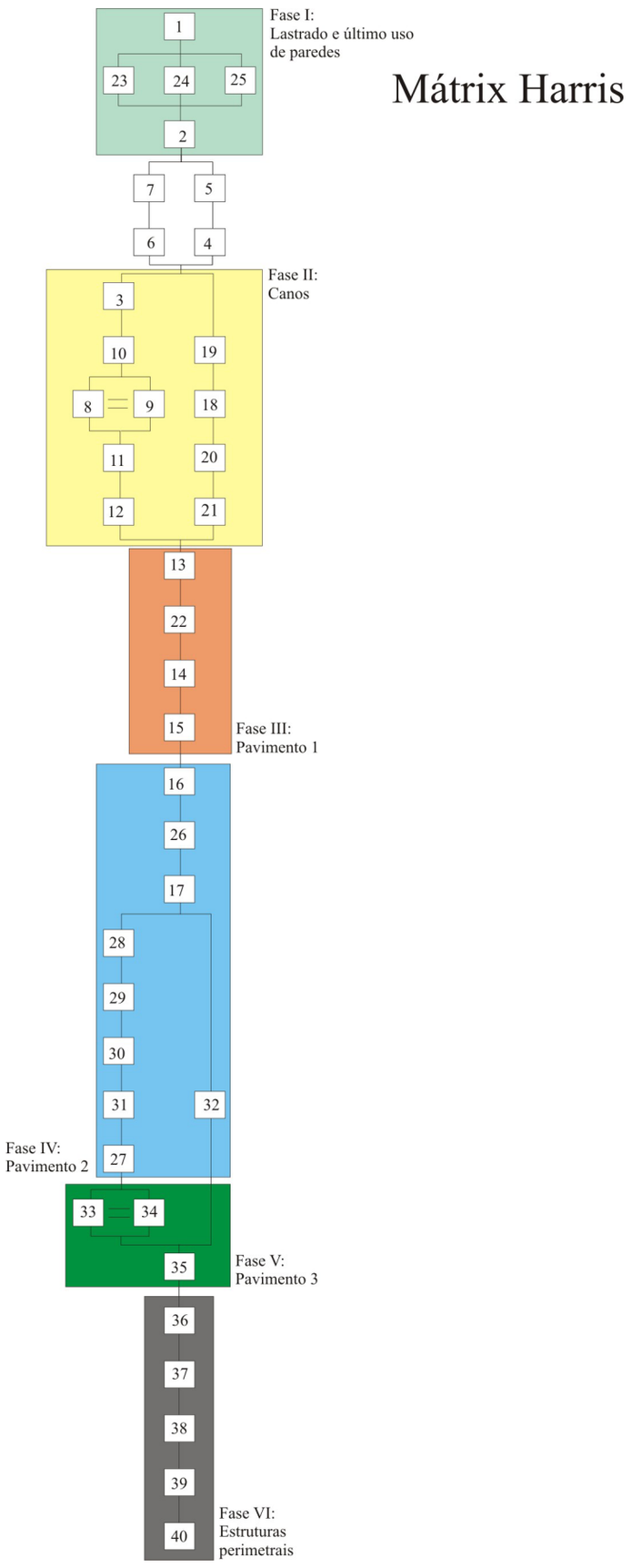

Imaxe 9: Mátrix harris coas diversas fases indicadas.

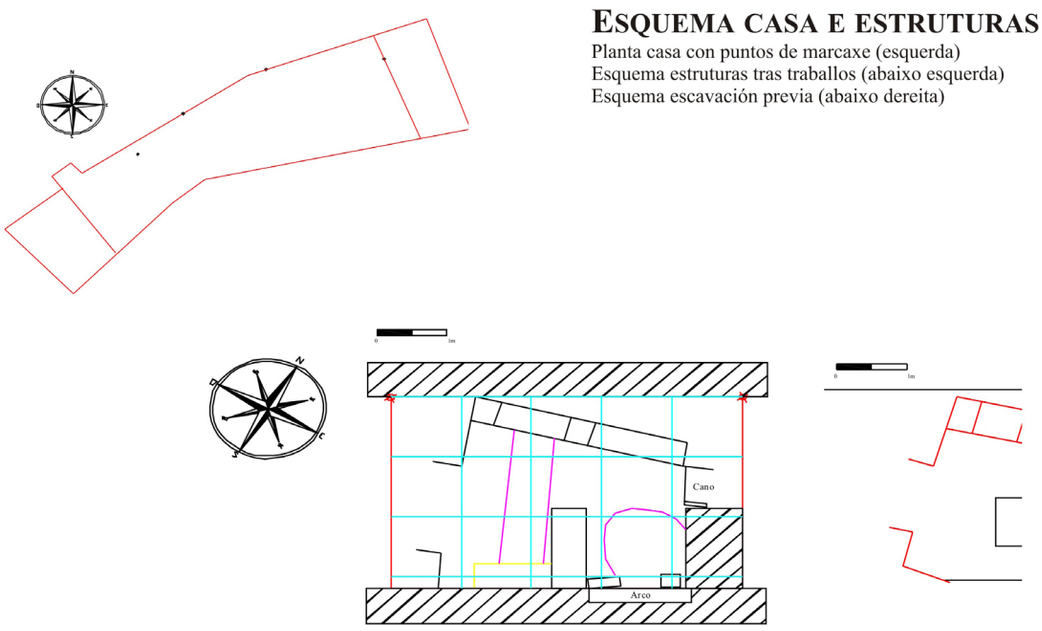

Imaxe 10: esquema da casa e da área aberta.